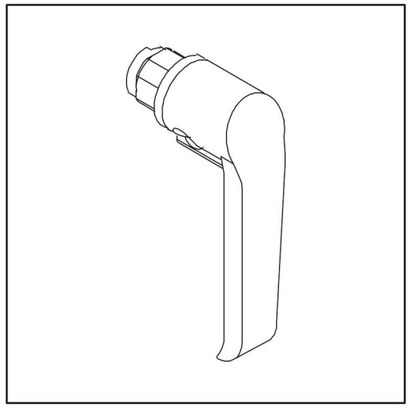

nVent HOFFMAN

Watershed

Padlocking Handle
Padlocking Handgriff
Poignée De Padlocking
Manija De Padlocking

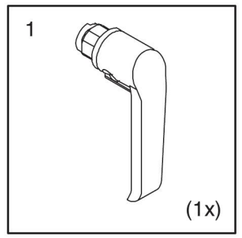

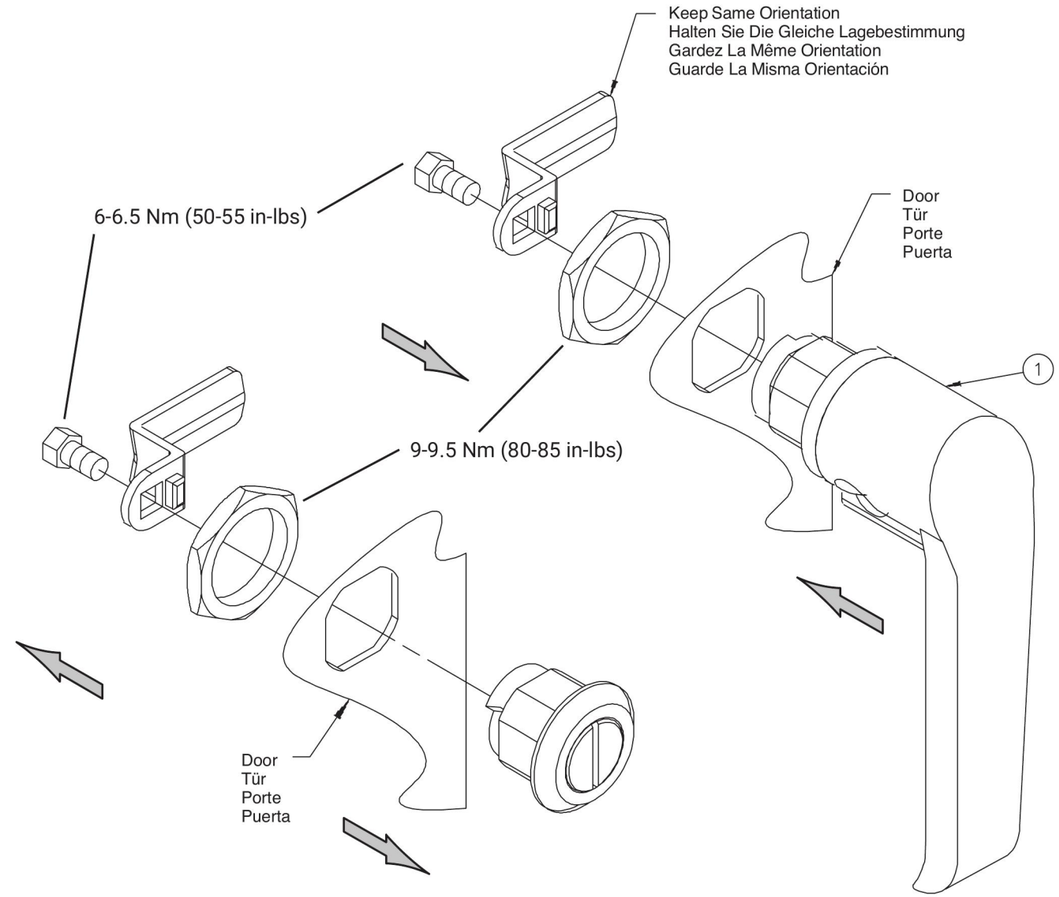

Disassemble
Bauen Sie auseinander
Démontez
Desmonte

Assemble
Bauen Sie zusammen
Réunissez
Monte

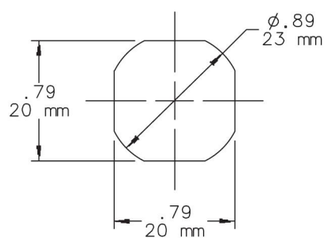

Reference Only
Nur Zur Referenz
Indiqué Uniquement Comme Repère
Sólo Para Referencia

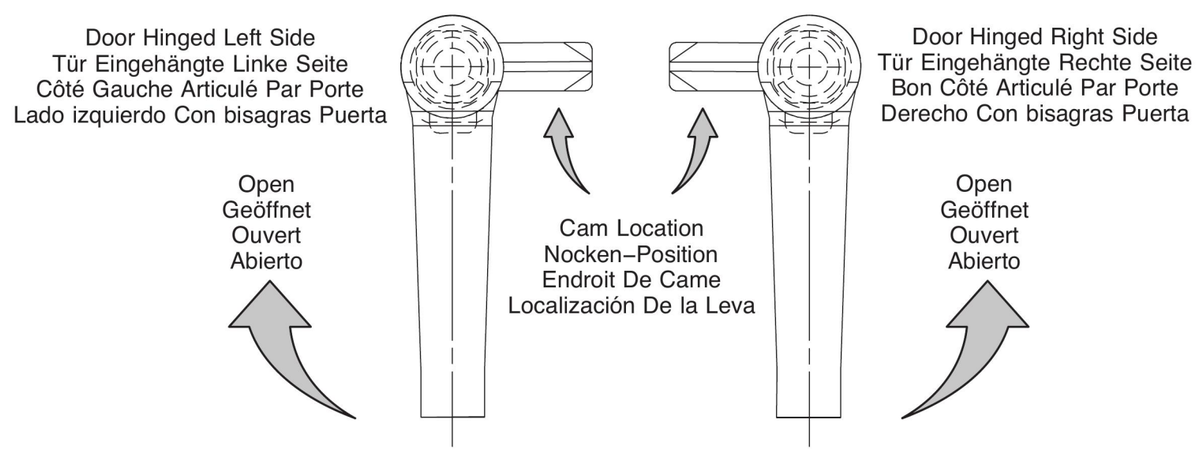

© 2020 Hoffman Enclosures Inc.

RSPSupply - 1-888-532-2706 - https://www.RSPSupply.com
See the product details here